ՃԱԿԱՏԻ ՖՐԱԳՄԵՆՏ Մ1:50

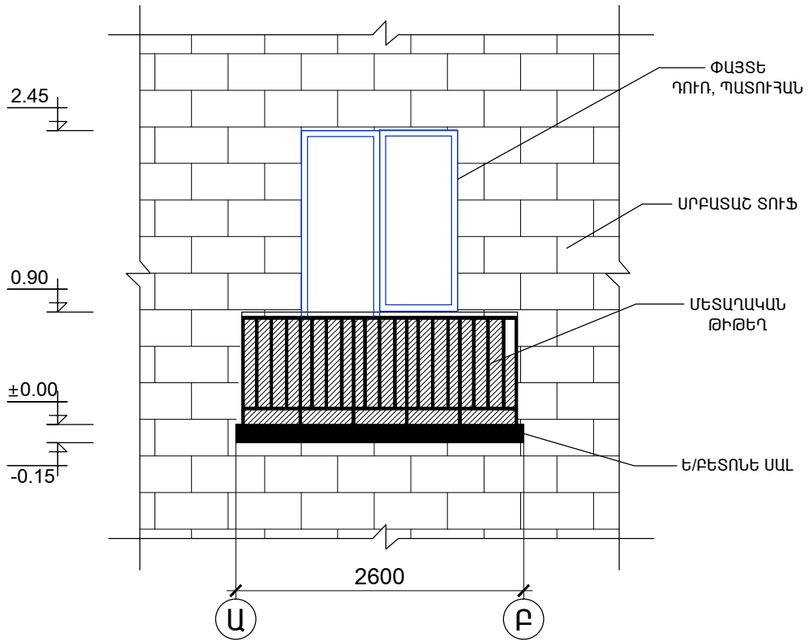

ՃԱԿԱՏ 1 - 1 Մ1:50

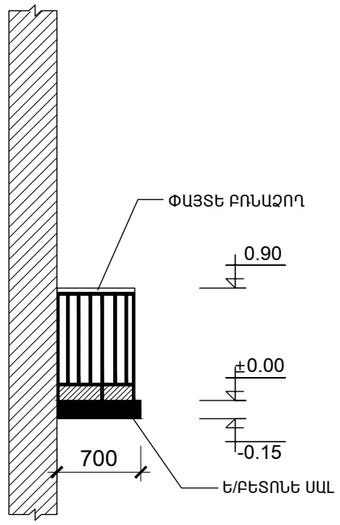

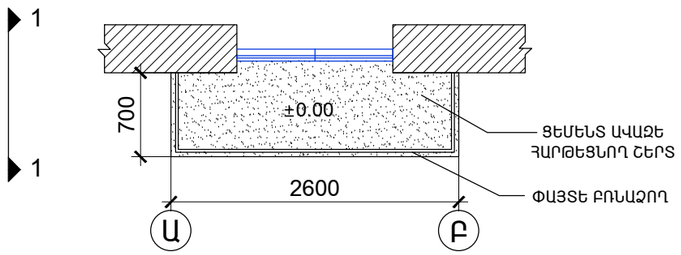

NN	ԱՆՎԱՆՈՒՄԸ	ՉԱՓԻ ՄԻԱՎՈՐ	ՔԱՆԱԿ
1	ԿԵՐԱՄԻԿԱԿԱՆ ՍԱԼԵՐՈՎ ՀԱՏԱԿՆԵՐԻ ՔԱՆԴՈՒՄ	$Մ^2$	1.82
2	ՊԱՏՇԳԱՄԲԻ ՍԱԼԻ ՊԱՇՏՊԱՆԻՉ ՇԵՐՏԻ ՔԱՆԴՈՒՄ	$Մ^2$	1.82
3	ԱՆՑՔԵՐԻ ԻՐԱԿԱՆԱՑՈՒՄ ՍԱԼԵՐՈՒՄ ф30 ՄՄ	ՀԱՏ	12
4	ԱՆՑՔԵՐԻ ԲԵՏՈՆԱՑՈՒՄ	$Մ^3$	0.004
5	ՇԻՆ ԱՂԲԻ ՄԱՔՐՈՒՄ ԲԱՐՁՈՒՄ ԻՆՔՆԱԹԱՓ ՄԵՔԵՆԱ ԵՎ ՏԵՂԱՓՈԽՈՒՄ 15 ԿՄ	ՏՆ	0.3
6	Ե/Բ ՍԱԼԻ ՎՆԱՍՎԱԾ ՊԱՇՏՊԱՆԻՉ ՇԵՐՏԻ ԲԵՏՈՆԱՑՈՒՄ B20 ԴԱՍԻ ԲԵՏՈՆՈՎ	$Մ^3$	0.08
7	ՓԱՅՏԵ ԲՌՆԱՋՈՂԵՐԻ ՏԵՂԱԴՐՈՒՄ 60x30 ՄՄ ՉԱՓԵՐԻ	ԳՄ	4.0
8	ՁՐԱՄԵԿՈՒՍԻՉ ՇԵՐՏԻ ԻՐԱԿԱՆԱՑՈՒՄ	$Մ^2$	1.82
9	ՄԵՏԱՂԱԿԱՆ ՑԱՆՑԻ ՊԱՏՐԱՍՏՈՒՄ ԵՎ ՏԵՂԱԴՐՈՒՄ ՁԳԱՁՈՂԵՐԻ ԱՄՐԱՑՈՒՄՈՎ	$Մ^2$	1.82
10	ԱՄՐԱՆ A-I ф6	ԿԳ	3.7
11	ԱՄՐԱՆ Bp ф5	ԿԳ	2.4
12	ՀԱՐԹԵՑՆՈՂ ՇԵՐՏԻ ԻՐԱԿԱՆԱՑՈՒՄ 30 ՄՄ ՀԱՍՏՈՒԹՅԱՄԲ	$Մ^2$	1.82
13	ԿԵՐԱՄԻԿԱԿԱՆ ՍԱԼԵՐՈՎ ՀԱՏԱԿՆԵՐԻ ՊԱՏՐԱՍՏՈՒՄ	$Մ^2$	1.82
14	ՑԵՄԵՆՏԱՎԱԶԵ ՍՎԱՂԻ ԻՐԱԿԱՆԱՑՈՒՄ ՑԱՆՑՈՎ ՍԱԼԻ ԿՈՂԵՐԻ ԵՎ ՏԱԿԻ ՄԱՍԵՐԻ	$Մ^2$	2.5
15	ՊԱՏՇԳԱՄԲԻ ՍԱԼԻ ԿՈՂԵՐԻ ԵՎ ՏԱԿԻ ՄԱՍԵՐԻ ՆԵՐԿՈՒՄ ՖԱՍԱԴԱՅԻՆ ՆԵՐԿՈՎ ՃԵՓԱՄԱՃԿՈՒՄՈՎ	$Մ^2$	2.5
16	ՄԵՏԱՂԱԿԱՆ ՃԱՂԱՎԱՆԴԱԿՆԵՐԻ ԵՎ ԹԻԹԵՂՅԱ ՊԱՏՆԵՇՆԵՐԻ ՅՈՒՂԱՆԵՐԿՈՒՄ	$Մ^2$	7.2
17	ՓԱՅՏԵ ԲՌՆԱՋՈՂԵՐԻ ՅՈՒՂԱՆԵՐԿՈՒՄ	$Մ^2$	0.72
18	ՎԵՐԱՄԲԱՐՁԻ ՇԱՀԱԳՈՐԾՈՒՄ	Մ/ժ	6

				ՊԱՏՎԻՐԱՏՈՒ՝ ԵՔ-ՊԸՇՁԲ-14/105			
ՏՆՕՐԵՆ	Հ. ԼԵՎՈՆՅԱՆ			ԵՐԵՎԱՆ ՔԱՂԱՔԻ ՆՈՐ-ՆՈՐՔ ՎԱՐՉԱԿԱՆ ՇՐՋԱՆ ՆԱՆՍԵՆԻ 16 ՇԵՆՔ, ԲՆ 35	ՓՈՒԼ	ԹԵՐԹ	ԹԵՐԹԵՐ
ՃԱՐՏ.	Ս. ՍԱՐԳՍՅԱՆ				ԱՆ	Ճ-56	133
					«ՀԱՄԱՇԻՆ ՆԱԽԱԳԻԾ» ՍՊԸ		
				ՃԱՐՏԱՐԱՊԵՏԱԿԱՆ ՄԱՍ			